Installing the table stand (Instalación de la base de mesa)

Please put the TV face down on a safe surface and ensure the surface is flat and is able to support the TV, then install the table stand to the TV as follows:

Ponga el TV boca abajo sobre una superficie segura y asegúrese de que la superficie sea plana y de que pueda soportar el TV, entonces instale en el TV la base de apoyo de sobremesa de la manera siguienzte:

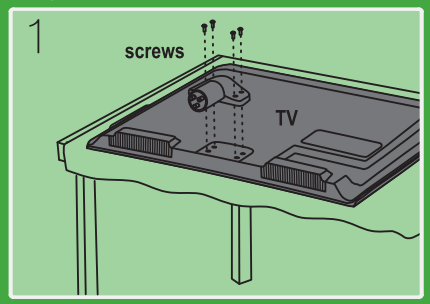

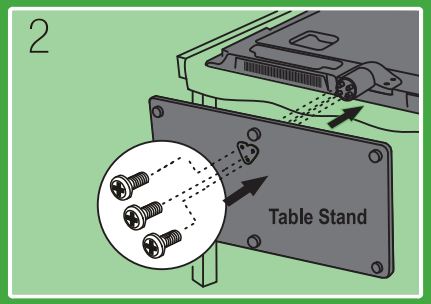

REMINDER:
Please keep the original carton box and packaging in order to protect the TV if moved or stored.

RECORDATORIO:
Conserve la caja de cartón y el material de embalaje originales para proteger el televisor al moverlo o almacenarlo.

If you want to mount your TV to the wall, please purchase a VESA 100mm x 100mm and four M4 screws.

Si desea montar su TV en la pared, compre un VESA de 100 mm x 100 mm y cuatro tornillos M4.

Identifying cables (Identificación de los cables)

Your TV has several connection types for connecting devices. For the best video quality, connect a device to the best available connection.

Su TV tiene varios tipos de conexión para diferentes dispositivos. Para la mejor calidad del video, conecte un dispositivo a la mejor conexión disponible.

Connection type Tipo de conexión	Video quality Calidad del video	Cable connector Conector de cable
HDMI video/audio Video/audio HDMI	Best La mejor	
OR		
Component video and analog audio Video componente y audio analógico	Better Mejor	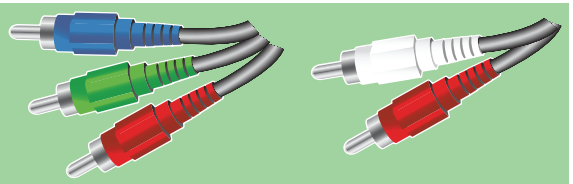
OR		
Composite video and analog audio Video compuesto y audio analógico	Good Buena	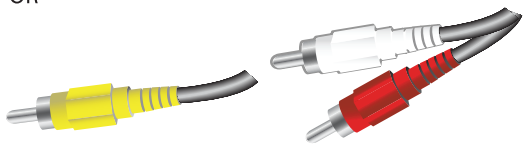

TCL
The Creative Life

QUICK SETUP GUIDE

Graphics contained within this publication are presentation only

Need assistance?
visit our website at www.tclusa.com
or call 1-877-300-8837

Connection & Setup
Conexión y configuración

1 Antenna/cable connection
Conexión de la antena y el cable

Outdoor or Indoor Antenna
Antena exterior o interior

or

ANT/CABLE /SAT IN

or

HDMI connection as an alternative to cable input

La conexión HDMI es una alternativa a la entrada de cable

Cable Box, Satellite Receiver, or Wall Outlet
Caja de cable, receptor de satelite o salida de pared.

or

RF Coaxial Wire (75 ohm)
Cable Coaxial de RF (75 ohm)

2 Power connection
Conexión de la alimentación

3 Turn on the TV
Encienda el TV

INPUT 1 2 3 4 5 6

or

Note: Not all the cables are supplied with this unit. Please purchase the necessary cables.

Nota: No todos los cables se suministran con esta unidad. Compre los cables necesarios.

4 Initial Setup
Configuración inicial

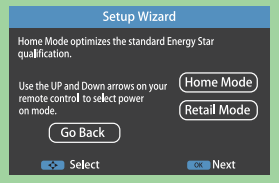

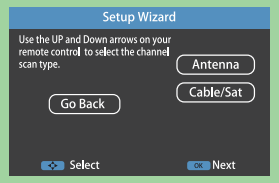

External Component Connection (Conexión de componentes externos)

DVD or Blu-ray Player Satellite Receiver, Cable Box or Game Station
Reproductor DVD o Blu-ray, Receptor de satélite, decodificador de TV por cable o estación de juegos

HDMI Connection (Best)
Conexión HDMI (la mejor)

HDMI cable (Cable HDMI)

(Same connection to HDMI 1/3 IN)
(La misma conexión a HDMI 1/3 IN)

USB 5V ⎓ 500mA

HDMI 1 /DVI IN

HDMI 2 (MHL) IN

HDMI

HDMI 3 IN

Computer
Computadora

Component Video Connection (Better)
Conexión del video Componente (Mejor)

Composite Video Connection (Good)
Conexión de video compuesto (Buena)

ø 3.5mm Audio Cable
Cable de audio de ø 3,5 mm

VGA Cable
Cable VGA

SPDIF OUT | Pr | Pb | Y/VIDEO | R | L | VGA (PC VIDEO IN) | DVI/PC AUDIO IN | ANT/CABLE /SAT IN

AV IN

COMPONENT IN (CMPT)

INPUT

TV → AV → component → PC → HDMI 1 → HDMI 2 → HDMI 3 → TV

¿Necesita asistencia?
Visite nuestro sitio Web en www.tclusa.com
o llame al 1-877-300-8837

70-32F33X-QSG1A